令和4年度　中頭地区ミニバスケットボール南ブロック
3 × 3 予選
【男子組合せ】

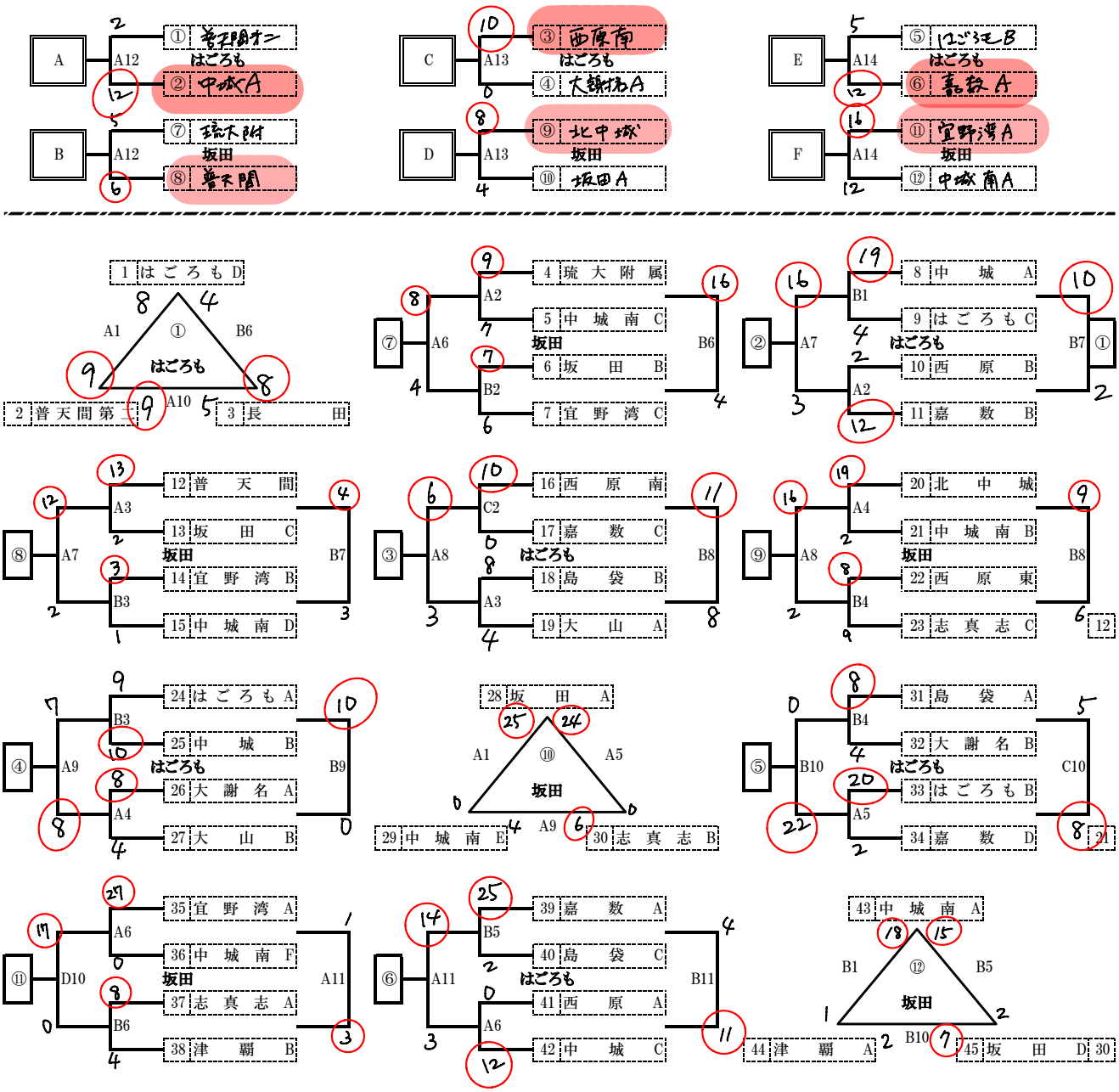

期　　日：令和4年9月4日（日）
集合時間：8:30
受　　付：8:40
第一試合：9:00

1Q：6分間
インターバル：2分間

令和4年度　中頭地区ミニバスケットボール南ブロック
3 × 3 予選
【女子組合せ】

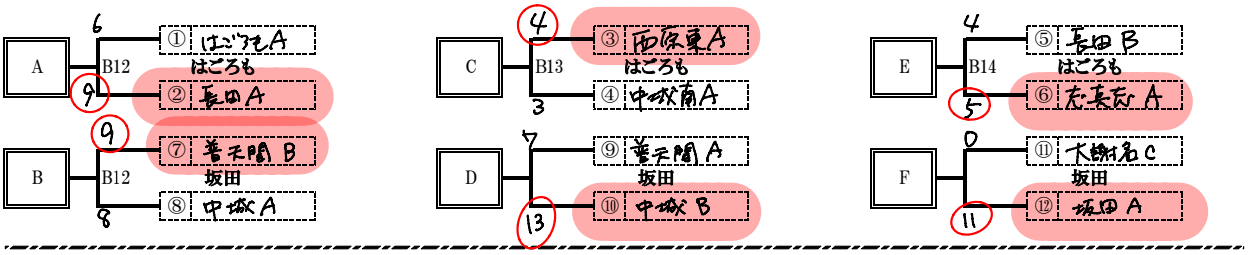

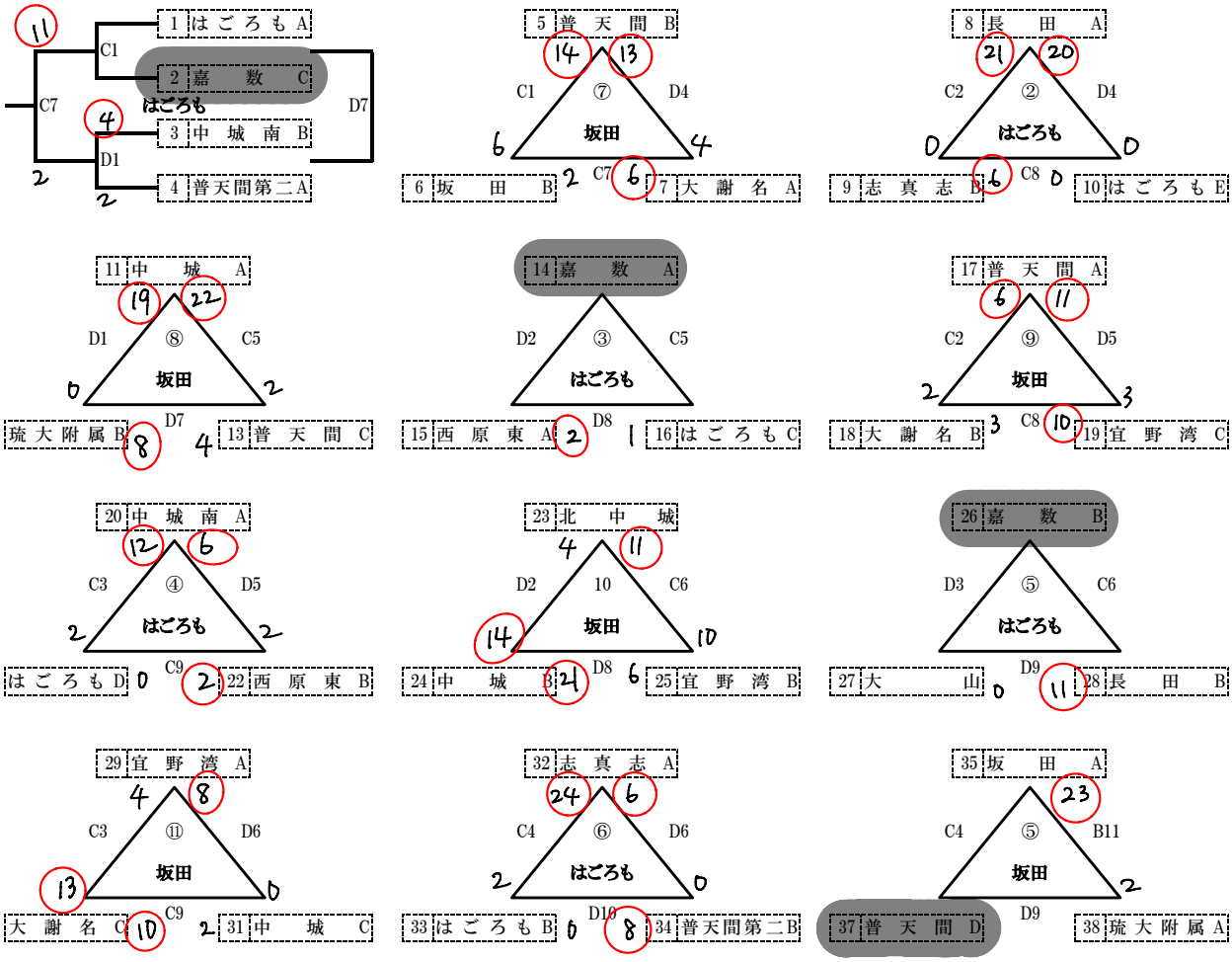

期　　日：令和4年9月4日（日）
集合時間：8:30
受　　付：8:40
第一試合：9:00

1Q：6分間
インターバル：2分間